STABEG BREMSE

NORMBLATT
N 002.004
3. Ausgabe 04/13

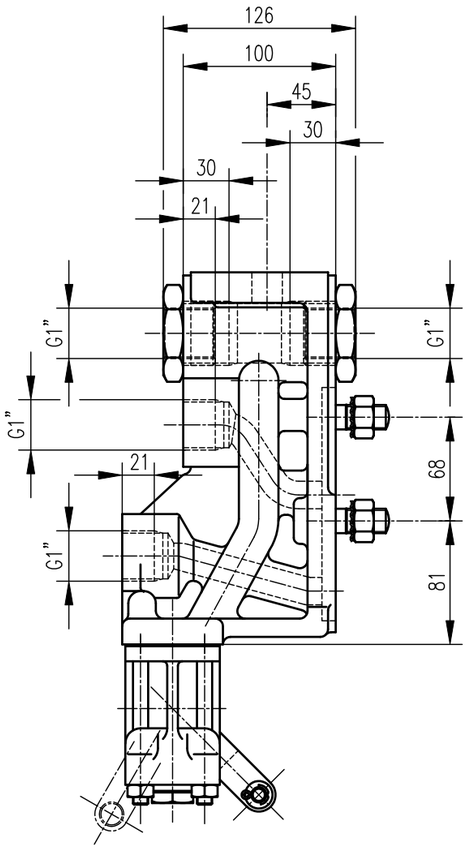

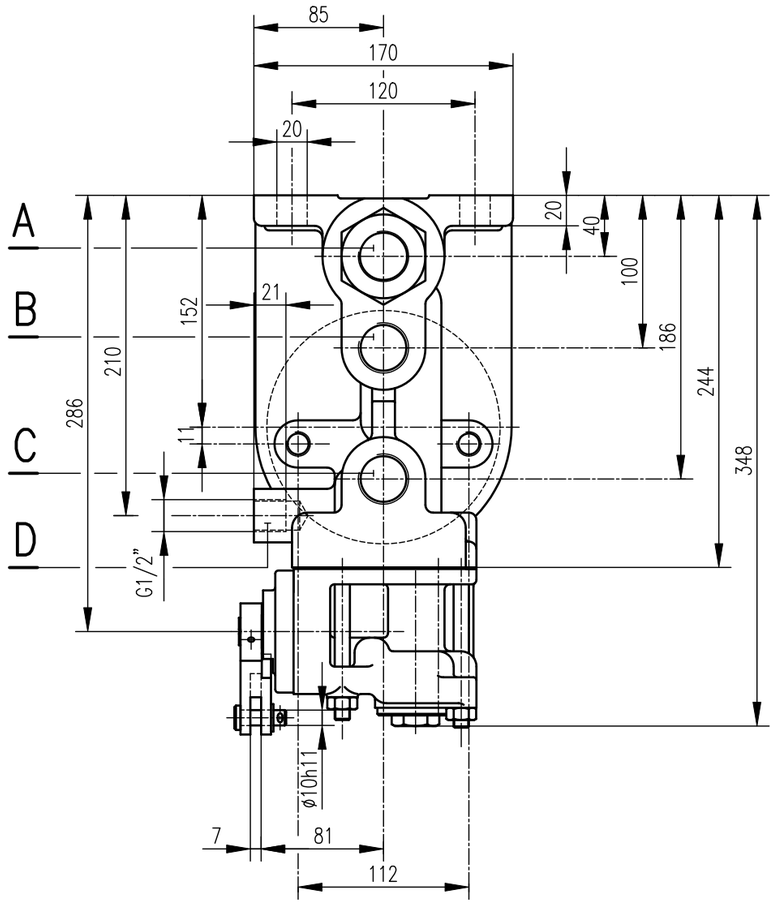

Ausführung B1

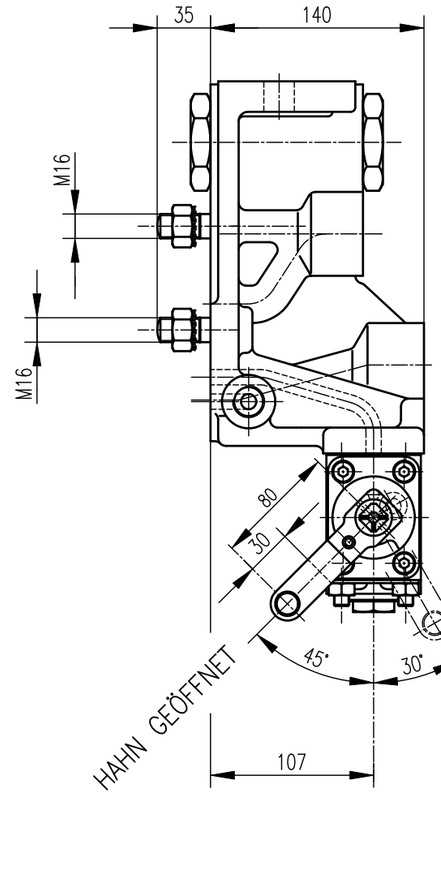

Ausführung B2

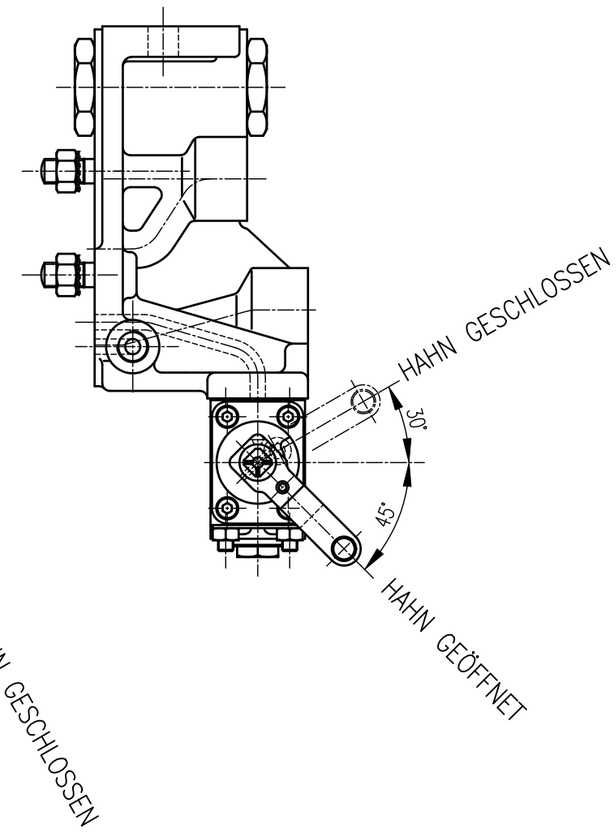

Bei Bestellung angeben: Steuerventilträger S2S Ausführung B1 oder B2

Abschlüsse:

A _Hauptluftleitung

B _Hilfsluftbehälter

C _Bremszylinder

D _Steuerbehälter

Steuerventilträger Type S2S

mit Filter und Absperrhahn 75° für 1" Hauptluftleitung

Einbauzeichnung	:	
Schnittzeichnung	:	ST 200.143-Z
Gehört zu	:	Steuerventil ESt
Gewicht	:	kg

AN DER VORLAGE MACHEN WIR SÄMTLICHE ERFINDERRECHTE GELTEND, SIE BLEIBT UNSER GEISTIGES EIGENTUM, DAS BEI VERMEIDUNG STRAF- U. ZIVILRECHTLICHER KONSEQUENZEN WEDER FOTOKOPIERT, NOCH SONST VERVIELFÄLTIGT, IRGEND-WELCHEN DRITTPERSONEN ZU IRGENDWELCHEN ZWECKEN AUSGEHÄNDIGT WERDEN DARF.
STABEG APPARATEBAUGES. M.B.H. A-1140WIEN